СОЕДИНЕНИЕ О ДЛЯ МАНОМЕТРА, РЕЗЬБА BSP



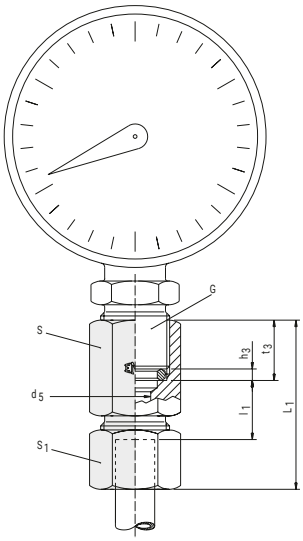

Резьба BSP параллельная.
С уплотнительным кольцом DKI

Серия	Внешний диаметр трубы	S_1	S	L_1	l_1	d_5	t_3	h_3	Артикул для заказа[1]			
									Соединение трубное в сборе[2]	PN (бар)	Корпус соединения трубного[3]	PN (бар)
L	6	14	19	37	7,5	2,5	14,5	4,5	O6LZ	400	XO6LZ	400
	8	17	19	37	7,5	5,5	14,5	4,5	O8LZ	400	XO8LZ	400
	10	19	19	38	8,5	5,5	14,5	4,5	O10LZ	400	XO10LZ	400
	12	22	19	38	8,5	5,5	14,5	4,5	O12LZ	400	XO12LZ	400
S	6	17	27	46	11,0	3,5	20,0	5,0	O6SZ	630	XO6SZ	630
	8	19	27	46	11,0	3,5	20,0	5,0	O8SZ	630	XO8SZ	630
	10	22	27	47	10,5	7,0	20,0	5,0	O10SZ	630	XO10SZ	630
	12	24	27	47	10,5	7,0	20,0	5,0	O12SZ	630	XO12SZ	630

[1] При обозначении материала трубных соединений из стали используется буква «Z» в конце артикула. Пример: XA4RLL**Z**.
При заказе трубного соединения из нержавеющей стали используется буква «V». Пример: XA4RLL**V**

$$\frac{\text{PN (бар)}}{10} = \text{PN (МПа)}$$

[2] Соединение поставляется в сборе с врезным кольцом и гайкой

[3] Корпус соединения поставляется без врезного кольца и гайки

[4] L1 — примерная длина с затянутой гайкой